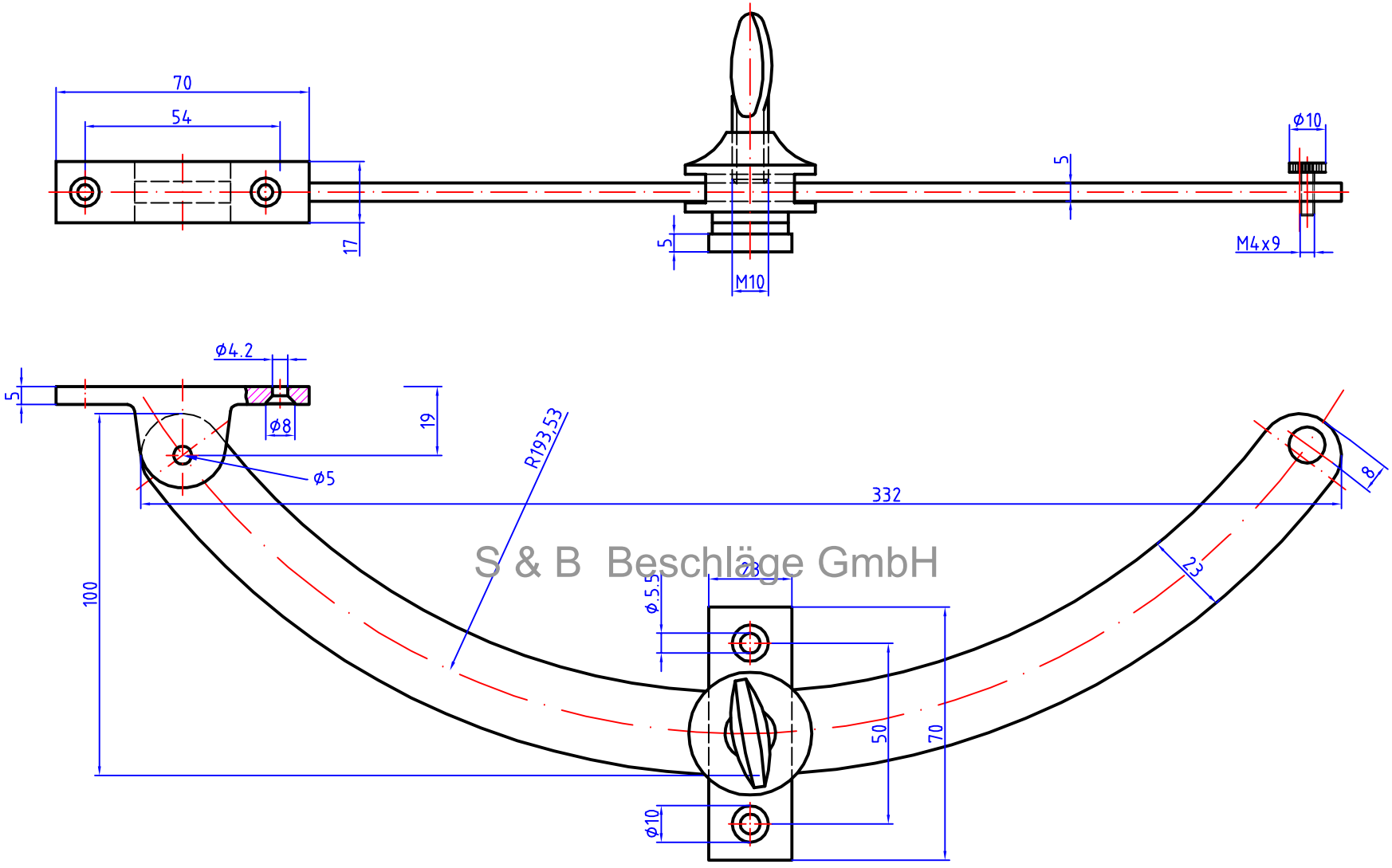

S & B Beschläge GmbH

320100.4 Brass polished